Orienta

www.tapparellaorienta.com

ENROLLABLE DE LAMAS ORIENTABLES
SIN MECANISMO DE ROTACIÓN.

UN MOVIMIENTO QUE EXALTA
EL JUEGO DE LUCES

Orienta se presenta como una persiana enrollable tradicional de lamas orientables por gravedad. Una síntesis de los conceptos de enrollamiento y graduación, los cuales unidos ofrecen un producto altamente efectivo.

Hasta ahora, una persiana enrollable solo nos permitía dos tipos de uso: subir las lamas para aportar un paso de aire o luz, o bajar las lamas para ocultarnos de los rayos solares y proteger nuestro cerramiento de los factores externos adversos.

Con Orienta, ampliamos nuestras posibilidades. Nos permite airear, iluminar y protegernos del sol con total seguridad en un solo uso.

Su funcionamiento exento de mecanismos internos en la guía, nos permite su instalación en obras de nueva construcción, o para sustitución de persianas ya existentes.

No necesita ningún tipo de mantenimiento, garantizando un funcionamiento constante y estable en el tiempo.

El accionamiento de la persiana puede ser manual con polea, cardan o motorizada. En el accionamiento motorizado contamos con la opción de mando a distancia. Esta opción nos ofrece la posibilidad de marcar tres finales de carrera: Persiana bajada, subida y lamas orientadas.

Se recomienda la utilización de motores con bajo numero de vueltas, preferiblemente de 12 r.p.m.

Orienta

AHORRO ENERGÉTICO

Utilizar Orienta es sinónimo de ahorro energético.
Gracias a su función de orientación, protege los entornos de la radiación directa, favoreciendo la recirculación del aire entre las lamas y el vidrio. Lo cual nos permite una climatización natural de los ambientes y estancias.

PRIVACIDAD

Libertad de vivir tu espacio
Orienta permite disfrutar de tu espacio con plena libertad. Protege de las miradas indiscretas, sin tener que renunciar al paso de luz y aire.

EL PRODUCTO

Persiana enrollable de lamas orientables
Cada lama se abre como si fuera una ventana pivotante. El ángulo de apertura esta estudiado para ofrecer una correcta protección frente a los rayos solares, iluminación del ambiente con luz indirecta y una eficiente recirculación del aire. Su geometría ofrece un estilo adaptable a cualquier tipo de arquitectura.
Su funcionamiento no requiere de mecanismos en el interior de la guía, su instalación se realiza como una persiana tradicional en cajones de nueva construcción. En renovaciones donde no exista cajón de registro, optaremos por el enrollamiento exterior.

ORIENTA

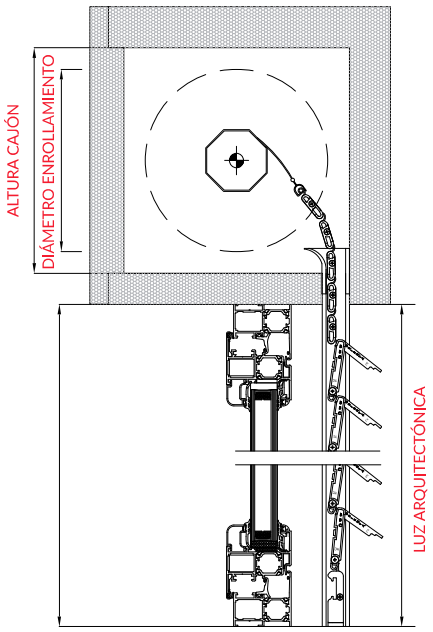

enrollamiento interior

ORIENTA REVERSE

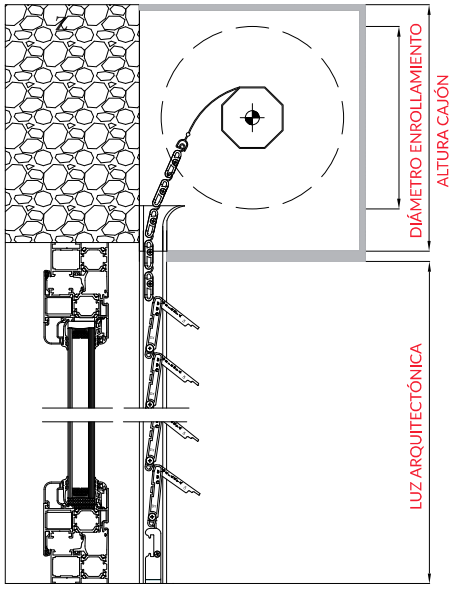

enrollamiento exterior

DIÁMETROS DE ENROLLAMIENTO CON EJE DE ø70 mm

ALTURA LUZ ARQUITECTÓNICA	DIÁMETRO ENROLLAMIENTO	MEDIDA CAJÓN
1600 mm	175 mm	225 mm
1800 mm	185 mm	
2000 mm	200 mm	275 mm
2200 mm	205 mm	
2400 mm	220 mm	
2500 mm	225 mm	310 mm
2800 mm	240 mm	
3000 mm	250 mm	

* Cajón utilizado para Orienta PVC **no enrasado** 4 partes

SECCIONES CAJÓN

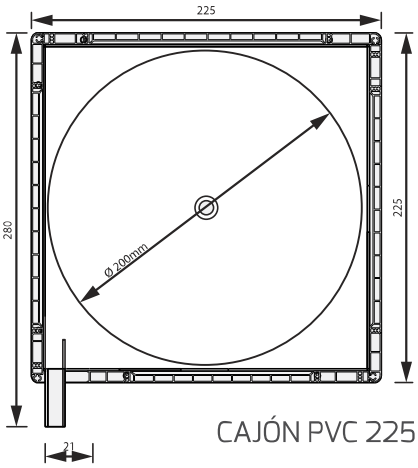

CAJÓN PVC 225

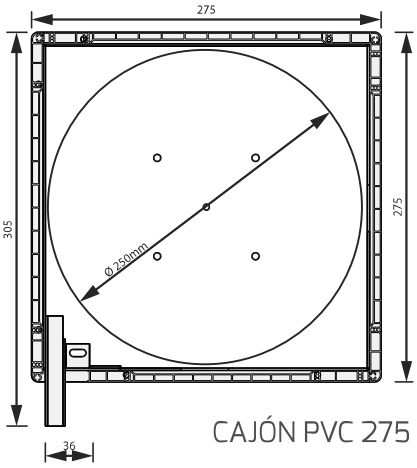

CAJÓN PVC 275

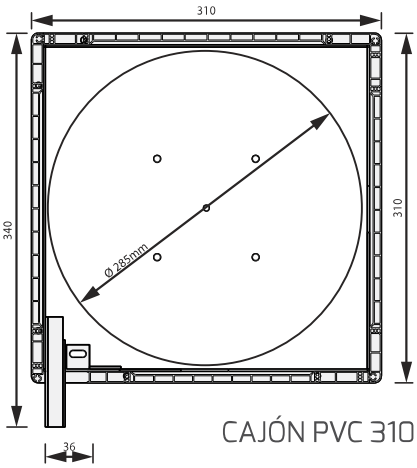

CAJÓN PVC 310

SECCIONES LAMA CERRADA Y ORIENTADA

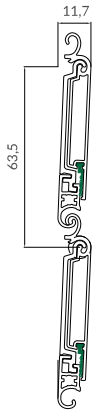

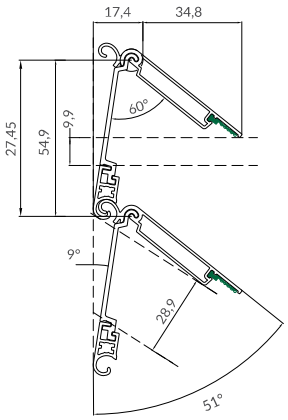

PESO DEL TEJIDO	9 kg / m²
Nº DE LAMAS POR METRO DE ALTURA	18
DISTANCIA ENTRE EJE DE LAMAS - ORIENTADA	54.9 mm
DISTANCIA ENTRE EJE DE LAMAS - CERRADA	63.5 mm